MQ132 白 ストアサイン マスタークオリエ

誘客効果抜群のLED表示機

MK

視線を引く LED表示機

コストパフォーマンスタイプ

SUPER WHITE

- 昼も夜も明るく目立つ
- 文字が動いて目を引く
- フルカラーアイキャッチ飾りが際立つ

超広視野角 150度 従来品の3倍!!
あらゆる方向からよく見える

1,086mm

485mm

▲MQ132 WW

業界初 撮った写真をすぐに表示!!

専用編集アプリ
Smart Editor LED

新発売

新設計

※画像はイメージ合成です

iOSアプリ Smart Editor LED2 は
2020年8月を以って更新終了となりました。

詳細は MK Sign Net でご確認ください。
https://support.mksignage.net/

スマホで簡単入力

メッセージ入力
表示スケジュール管理

ピピッと スマ スマホで入力

運用方法 表示内容を入れ替える場合

近接設置

リモコン

【リモコン文字入力】

MQ132 ― リモコン

USB

【USBメモリ直接入力】

MQ132 ― USBメモリ ― リモコン ― PC（PV Editor ver.5.0 注1）

【USB延長ユニット入力】

MQ132 ― 4.5m ― USB延長ユニット（オプション） ― USBメモリ ― リモコン ― PC（PV Editor ver.5.0 注1）

画像

【リモコンUSB延長ユニット入力】

MQ132 ― 4.5m ― 受信機 ― リモコンUSB延長ユニット ― USBメモリ ― （最大50m）送信機 ― リモコン

LAN

【スマホ入力(タブレット・パソコン)】

MQ132 ― 無線LANユニット（オプション） ― スマートフォン

【無線LAN入力(パソコン)】

MQ132 ― 無線LANユニット（オプション） ― PC（PV Editor ver.5.0 注1）

【イーサネット通信(LANケーブルで直結)】

MQ132 ― クロスケーブル max:100m（注3 注4） ― PC（PV Editor ver.5.0 注1）

外部入出力（例）

画像

MQ132 ― 外部接続ハーネス 5m ― 専用コネクタ コネクタカバー ― 回転灯
MQ132 ― 外部接続ハーネス 5m ― BOX ― ボタン

※外部入出力機能をご使用する場合はお問い合わせください

遠隔設置

インターネット

【インターネット通信】

MQ132 ― 注3 注4 ― ADSL屋外収納ボックス（オプション） ― インターネット網 ― ADSL/光モデム・ルータ ― PC（PV Editor ver.5.0 注1）

注1：パソコン（Windows8/7/Vista/Xp）入力編集ソフト：弊社PV Editor ver.5.0以降
注2：無線LAN対応のパソコンまたは無線LANアダプタ（市販品）が必要となります。 注3：複数台の表示機に接続する場合にはお問い合わせください。 注4：製品本体に追加部品が必要になります。お問い合わせください。

外観図（単位／mm）

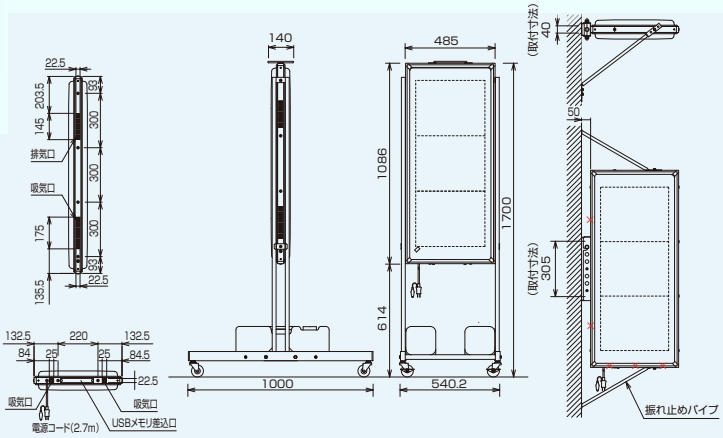

×…吸排気口及びUSBメモリ差込口につきふさがないでください。
製品の寸法には、ボルト・ビス等の突起物は含まれておりません。

仕様

タイプ	中型ワイドタイプ
型式（品番）	SSMQ132WW（両面）
物理パネル数	1文字×3段（タテヨコ切替可能）
ドットフォントと表示文字数（リモコン入力可能）	20×20ドットの場合　2.4文字表示 16×16ドットの場合　3文字表示 12×12ドットの場合　4文字表示
一文字サイズ	330×250（20×20ドットの場合）
表示画面サイズ	表示部：330×750mm 飾り部含む：幅417mm×高976mm
表示色使用LED	表示部：SMDスーパーホワイトLED 飾り部：カラーRGB3in1LED、白色パワーLED
外形寸法	1086×485×107mm
質量	14kg（電源ケーブル含む）
電源	AC100V　50／60Hz
定格消費電力 通常時	最大190W（平均76W）
定格消費電力 エコモード時	最大100W（平均40W）
動作温湿度範囲	−10℃〜+40℃　湿度90%RH以下
付属入力装置	光リモコンユニット
オプション	架台：SS-SSTQ40
	ブラケット：SS-SSBM13
	USB延長ユニット：SS-SUBQ40
	リモコンUSB延長ユニット：SS-SRU40B
	ADSL屋外収納ボックス：SS-SMDDSL 製品本体に追加部品が必要となります。お問い合わせください。
	無線LANユニット
	外部接点入出力 製品本体に追加部品が必要となります。お問い合わせください。

※各仕様については、予告なく変更することがありますのでご了承ください。※架台には重しを載せてください。※製品の色は印刷物ですので、実際の色と異なって見える場合がございます。※画像はイメージ合成です。

超高輝度SMDスーパーホワイトLED　32階調　24・16・12ドットフォント　楷書体 丸ゴシック体　リモコン対応　タテ・ヨコ自在　USBメモリ対応　フルカラーアイキャッチ飾り　白色フラッシュ飾り　エコモード　無線LAN　インターネット・イーサネット通信

ピピッとスマ入

◎掲載商品は、配送・設置付帯工事の費用は別途料金になります。また、表示作成は、ご使用者または別途料金にて販売店の作成となります。著作権法にご留意ください。
◎一般道路、その他公共エリア内に設置するときは、法律や規則に基づき、その管理者の許可が必要となります。①道路法第32条（道路の占用の許可）②道路交通法第77条（道路使用の許可）③屋外広告物法及び屋外広告物条例④消防関係法規

販売店

安全に関するご注意

●ご使用の前に取り扱い説明書をよくお読みの上、正しくお使いください。
●お客様ご自身での修理改造はおやめください。感電や火災の原因となる場合があります。

製造元　Let`s enjoy the future!

エムケー精工株式会社
URL http://www.mkseiko.co.jp