GIGAビジョン LCシリーズ

YCLC-75

75インチ 超高輝度3500cd/㎡
4K高精細モニター

超高輝度3500cd/㎡
屋内モニター・ディスプレイ
最高クラスの明るさ

TRUECOLOR™
色温度6500K
コントラスト比3000: 1
美しい自然な色

24時間稼働に対応
高耐久性業務用液晶
輝度低減も抑制

4K UHD
大画面高精細映像

内蔵メディア
プレーヤー

日本ユーザック株式会社

〒540-0003 大阪市中央区森ノ宮中央2-7-20
ユーザック法円坂ビル8F
TEL：06-6949-2256　FAX：06-6949-2252
E-MAIL：contact@yusac.co.jp

製品改良のため、仕様は事前に通告することなく変更されることがございます。

Copyright © NIHON YUSAC Inc. All rights reserved.

仕様

パネル	LCD パネルサイズ	75型 (74.52インチ)
	解像度 (画素)	3840 x 2160
	バックライト	LED
	色温度（工場出荷時設定）	D65 (6500 K)
	輝度	3500 cd/m²
	色深度	10 bits
	コントラスト比（標準値）	3000 : 1
	応答速度(標準値)	8 ms
	視野角（上下、左右）	178° / 178°
	バックライト寿命 （標準値）	100,000 時間
	黒化現象ー耐熱性	最大110℃ (Hi-Tni採用)
	偏光眼鏡対応	○
電源	電源	内部
	定格電圧	100-240V ~ 50/60Hz
	消費電力 (標準/ 最大)	420 W / 800 W
	パワーセーブモード	1 W 以下
	出力電源	100 W 以下
機構	ベゼル幅 (上/下/左/右)	17.8 mm 均一
	キャビネット色	黒
	本体外形寸法(幅x高さx奥行)	1912 x 1093 x 108.6 mm
	本体質量	60 kg
	設置方向	縦置き / 横置き
	VESA準拠 (取付ピッチ)	800 x 400 mm
	キャリングハンドル	○
機能	ユーザー インターフェース表示言語	英語
	SNMP (upto Version 3.0)対応	○
	残像防止機能	○
	外光センサー	○
	オン/オフ時間設定	○
	内部温度センサー	○
	OSD縦横表示（旋回）	○
入力端子	HDMI	x2 (2160P)
	Display Port	x1
	USB接続端子	x1(内蔵プレイヤー用), x1 (Service Port)
	SD スロット	x1
出力端子	音声/ステレオミニジャック	x1
外部コントロール	RS-232 (D-SUB 9ピン)	x1(In), x1(Out)
	RJ-45 (100BASE-T)	x1 (LANコネクタ)
内蔵プレイヤー	オペレーティングシステム	Android 7.1.2
	プロセッサー	ARM Quad-Core Cortex-A17
	クロックスピード	1.6 GHz
	メインメモリーインターフェース	DDR3, 2G
	グラフィックス	Mali-T764 GPU
	ストレージ	内蔵: Nand flash 8GB(multi sources)
		外部: SD , 32GBまで
	対応フォーマット	4K 10bits H265/H264 video decoders
		1080P other video decoders (VC-1, MPEG-1/2/4, VP8)
		1080P video encoder for H.264 and VP8
環境条件	動作温度	0° C ~ 45° C
	保存温度	-20° C ~ 60° C
	湿度	10% ~ 80% (結露無きこと)
適合規格	CE / FCC / ROHS / VCCI / PSE	

寸法

単位: mm

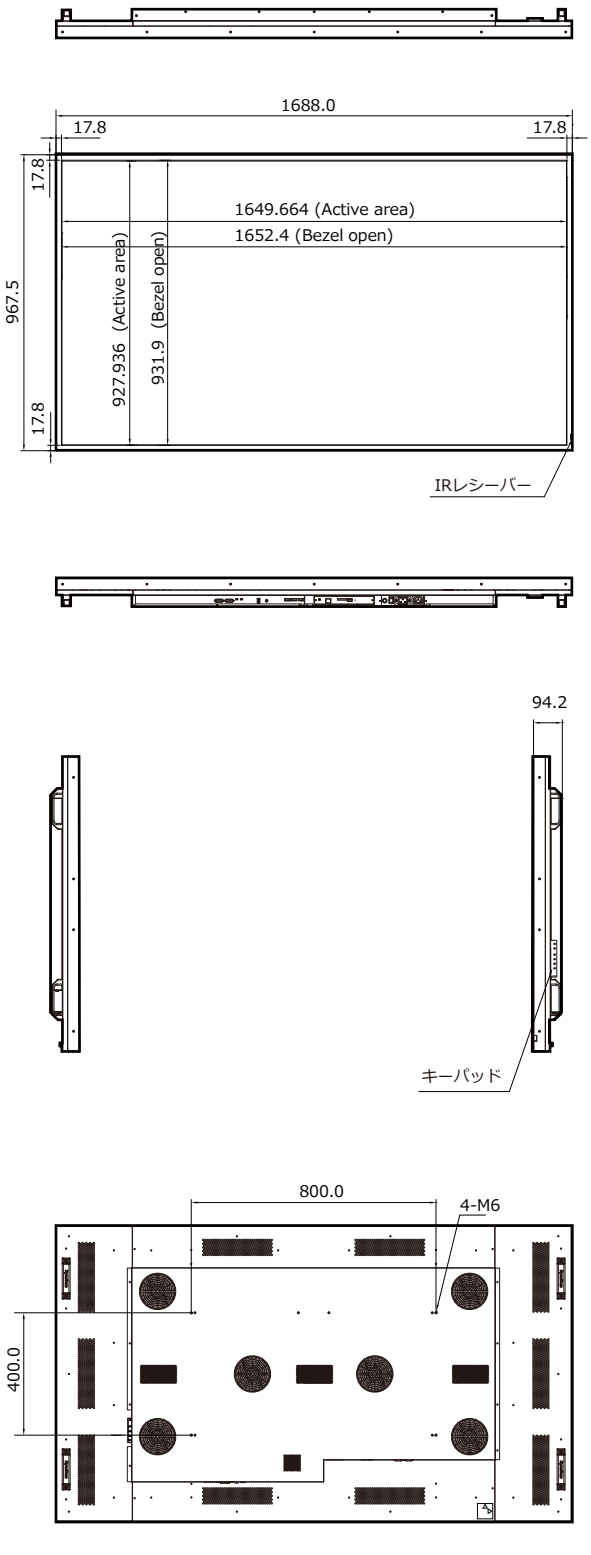
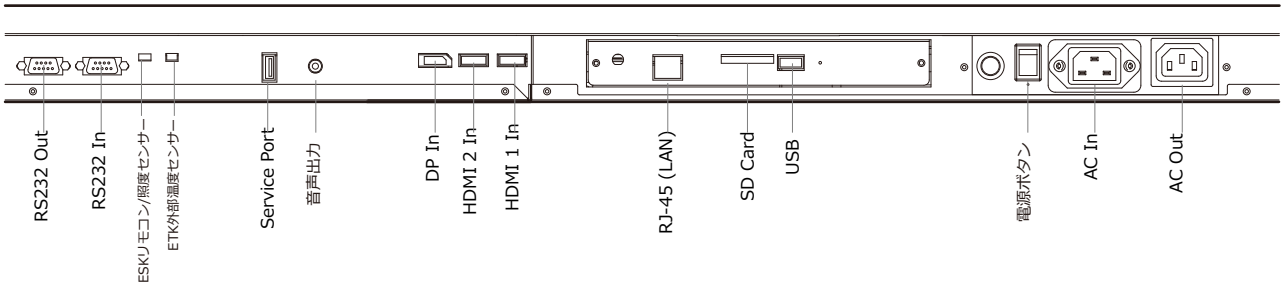
接続端子面