## GIGAビジョン LCシリーズ

# YCLC-49

49インチ 超高輝度3500cd/㎡
サイネージモニター

超高輝度3500cd/㎡
屋内モニター・ディスプレイ
最高クラスの明るさ

TRUECOLOR™
色温度6500K
コントラスト比3000:1
美しい自然な色

24時間稼働に対応
高耐久性業務用液晶
輝度低減も抑制

FULL HD
高画質

内蔵メディア
プレーヤー

日本ユーザック株式会社

〒540-0003 大阪市中央区森ノ宮中央2-7-20
ユーザック法円坂ビル8F
TEL：06-6949-2256　FAX：06-6949-2252
E-MAIL：contact@yusac.co.jp

製品改良のため、仕様は事前に通告することなく変更されることがございます。

Copyright © NIHON YUSAC Inc. All rights reserved.

# 仕様

| | | |
|---|---|---|
| パネル | LCD パネルサイズ | 49型 (48.5インチ) |
| | 解像度 (画素) | 1920 x 1080 |
| | バックライト | LED |
| | 色温度（工場出荷時設定） | D65 (6500 K) |
| | 輝度 | 3500 cd/m² |
| | 色深度 | 10 bits |
| | コントラスト比（標準値） | 3000 : 1 |
| | 応答速度(標準値) | 8 ms |
| | 視野角（上下、左右） | 178° / 178° |
| | バックライト寿命 （標準値） | 100,000 時間 |
| | 黒化現象ー耐熱性 | 最大110℃ (Hi-Tni採用) |
| | 偏光眼鏡対応 | ○ |
| 電源 | 電源 | 内部 |
| | 定格電圧 | 100-240V ~ 50/60Hz |
| | 消費電力 (標準/ 最大) | 160 W / 230 W |
| | パワーセーブモード | 1 W 以下 |
| | 出力電源 | 100 W 以下 |
| 機構 | ベゼル幅 (上/下/左/右) | 8.7 / 8.7 / 8.5 / 8.5 mm |
| | キャビネット色 | 黒 |
| | 本体外形寸法(幅x高さx奥行) | 1096.7 x 627.2 x 82.3 mm |
| | 本体質量 | 19.6 kg |
| | 設置方向 | 縦置き / 横置き |
| | VESA準拠 (取付ピッチ) | 400 x 400 mm |
| | キャリングハンドル | ○ |
| | ファンレス設計 | ○ |
| 機能 | ユーザー インターフェース表示言語 | 英語 |
| | ビデオウォール機能 | 最大 15 x 15 |
| | SNMP (upto Version 3.0)対応 | ○ |
| | ディミングコントロール | ○ |
| | 残像防止機能 | ○ |
| | 自動方位センサー | ○ |
| | 外光センサー | ○ |
| | オン/オフ時間設定 | ○ |
| | 内部温度センサー | ○ |
| | OSD縦横表示（旋回） | ○ |
| 入力端子 | HDMI | x1 (1080p) |
| | Display Port | x1 |
| | DVI-D (24ピン) | x1 |
| | SD スロット | x1 (内蔵プレイヤー用) |
| | USB接続端子 | x1 (内蔵プレイヤー用) |
| 出力端子 | DVI-D (24ピン) | x1 |
| | 音声/ステレオミニジャック | x1 |
| 外部コントロール | RS-232 (D-SUB 9ピン) | In x1, Out x1 |
| | RJ-45 (100BASE-T) | x1 (LANコネクタ) |
| 内蔵プレイヤー | オペレーティングシステム | Android 4.4.2 |
| | プロセッサー | ARM Quad-Core Cortex-A9 |
| | クロックスピード | 1.6 GHz |
| | メインメモリーインターフェース | DDR3L-1066, 1GB |
| | グラフィックス | Mali400MP4 support OpenGL ES1.1/2.0, Open VG1.1 |
| | ストレージ | 内蔵: Nand flash 8GB(multi sources)<br>外部: SD , 32GBまで |
| | 対応フォーマット | Multi-format 1080P video decoders (H.264,VC-1, MPEG-1/2/4, H.263, H.264 MVC, AVS, VP8/6, RV) |
| 環境条件 | 動作温度 | 0° C ~ 45° C |
| | 保存温度 | -20° C ~ 60° C |
| | 湿度 | 10% ~ 80% (結露無きこと) |
| 適合規格 | CE / FCC / ROHS / VCCI / PSE | |

# 寸法

単位: mm

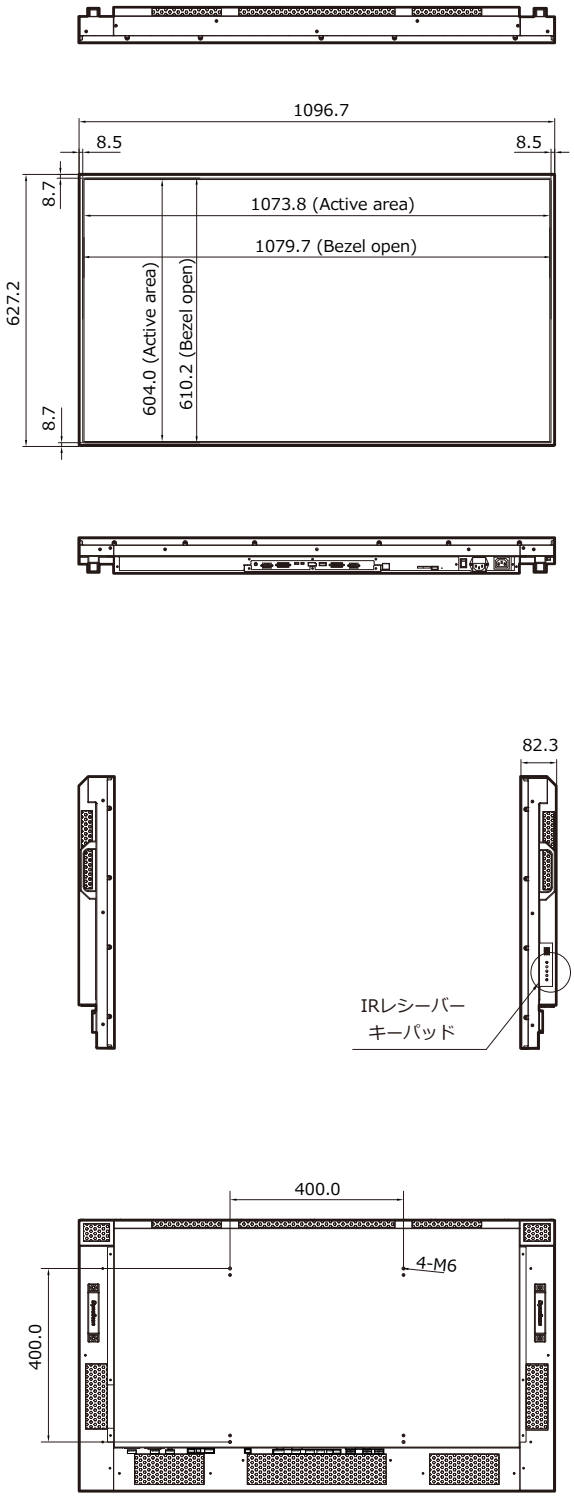

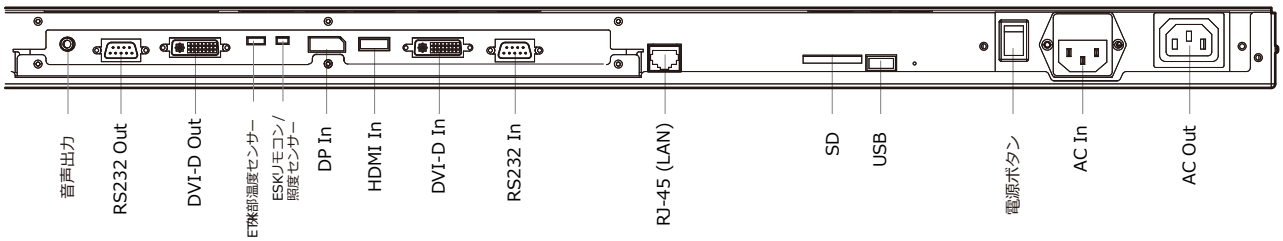
# 接続端子面